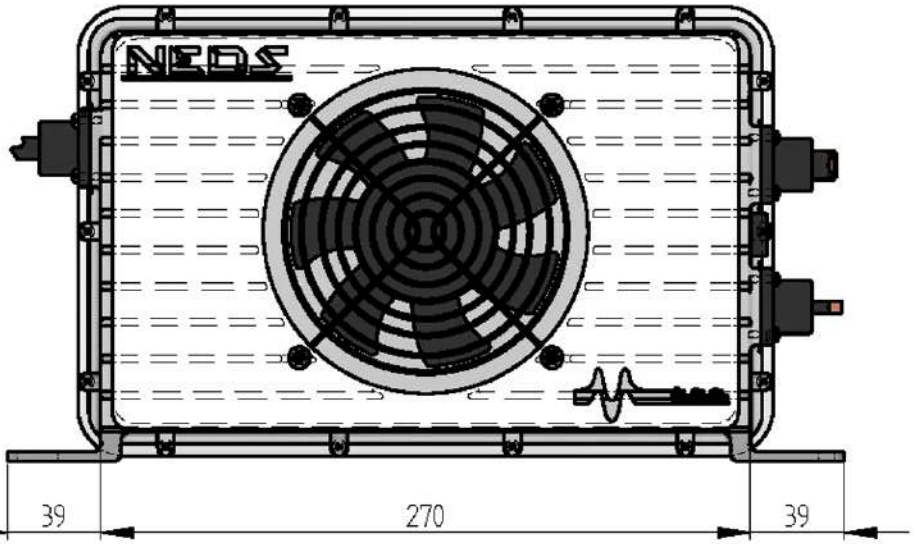

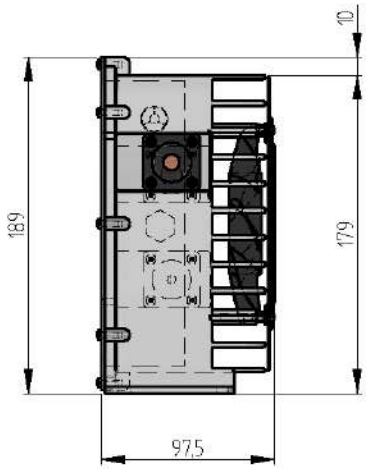

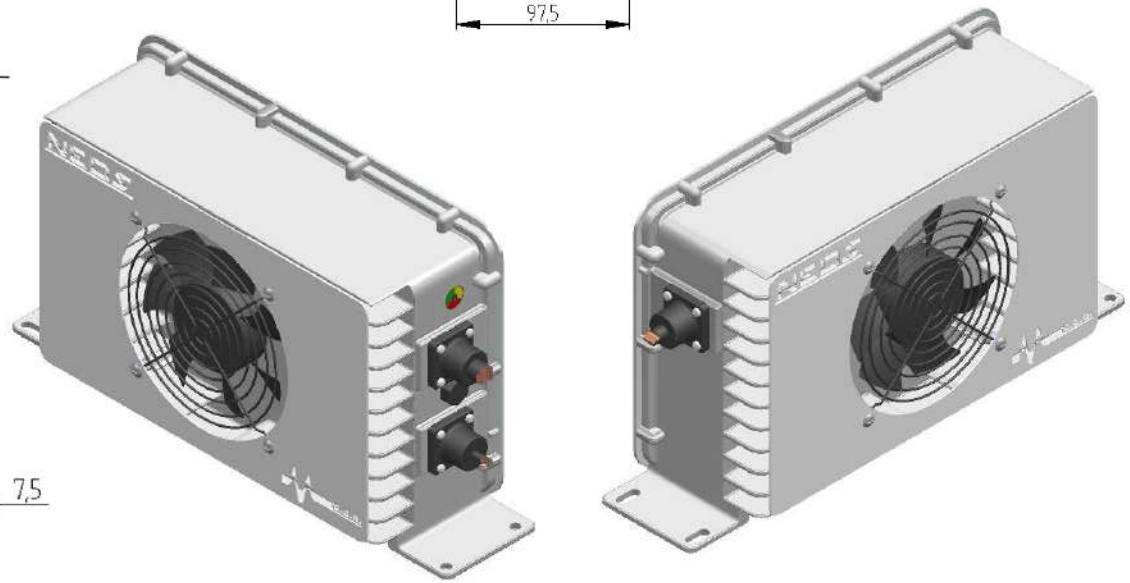

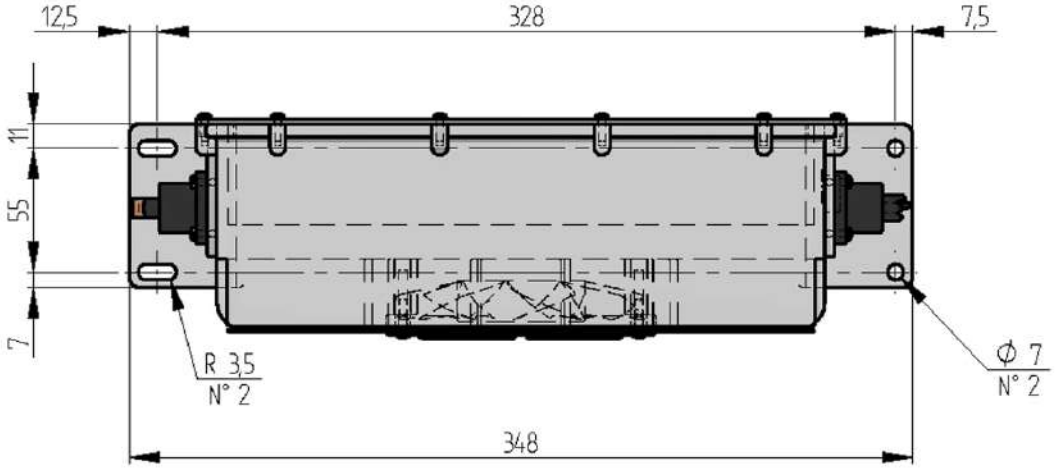

REV.			Firma		Data	
	–	–		–		–
	–	–		–		–

Sostituisce Il Disegno	Sostituito Dal Disegno	Disegnatore	Approvato	Massa
–	–	Mion M.	/	5.825 kg

Tolleranze	UNI EN 22768-1	Codice	Data	Scala	Foglio
	ISO2768-m	/	06/10/2018	1:3	1/1

tce GROUP S.r.l.

Tipo Materiale	Sp. Mat.	Trattamento Superficie
/	/	/

Descrizione :
NEOS : Modulo 6

Disegno: /

REV. 0

Percorso File: 04

A1

Questo Disegno è PROPIETA' di TCE GROUP S.r.l. Pertanto L'Oggetto Non Può Essere Riprodotto Nè Comunicato a Terzi Senza Autorizzazione Della Società Proprietaria, La Stessa Tutela i Propri Diritti a RIGORE Di LEGGE